# Артикул № 042021D
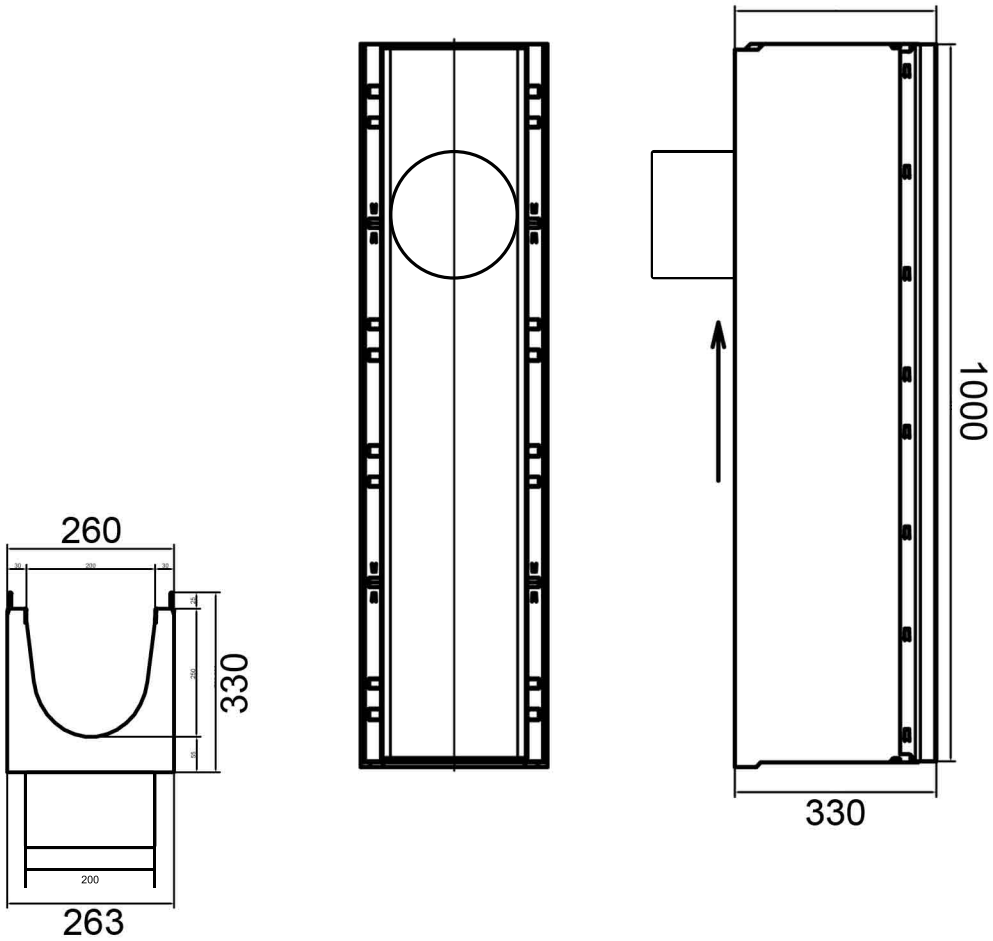
Комплект: лоток водоотводный SUPER ЛВ -20.26,3.33
бетонный с решеткой щелевой чугунной ВЧ, кл. D,
с вертикальным водосливом